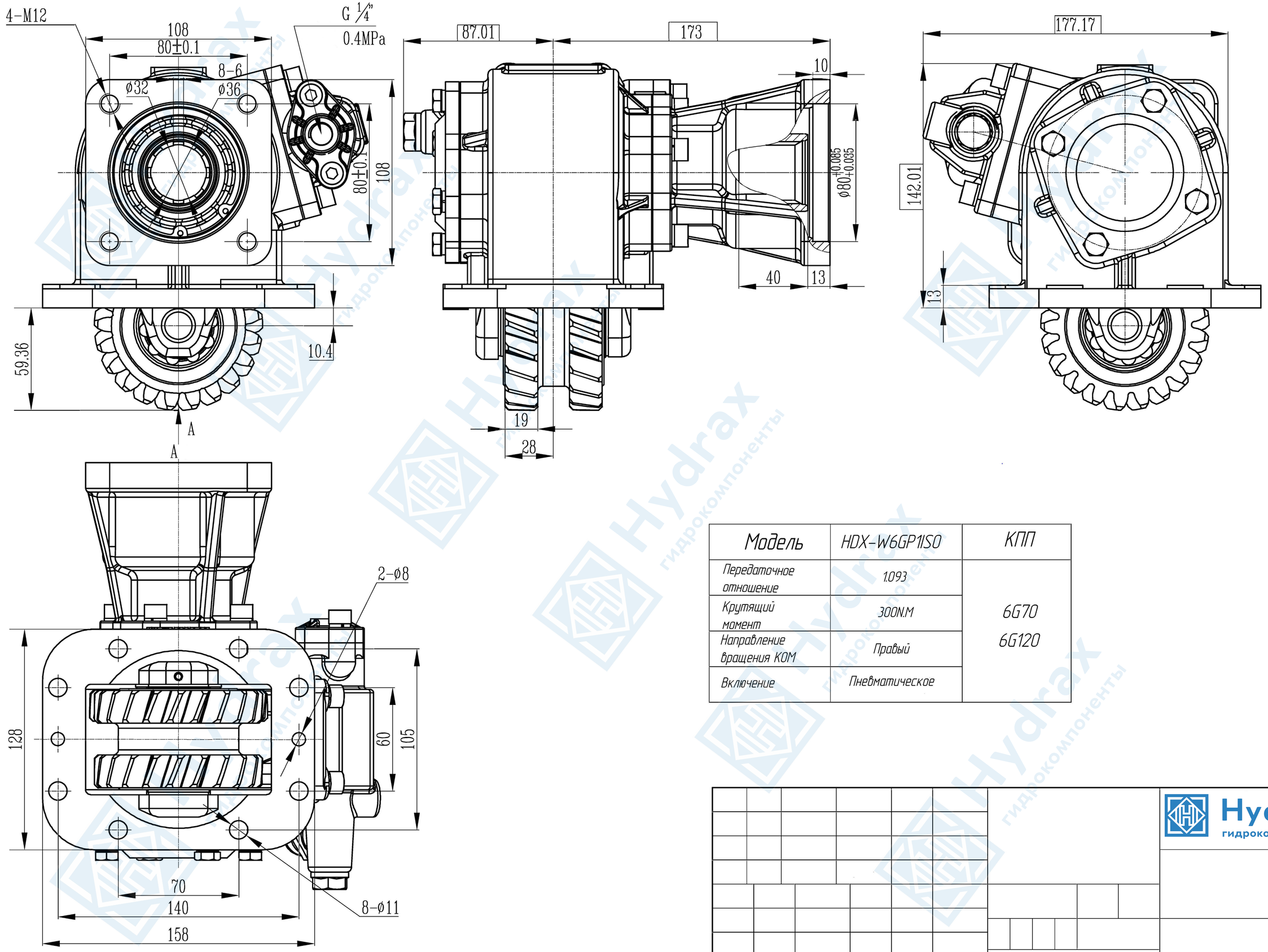

Модель	HDX-W6GP1ISO	КПП
Передаточное отношение	1.093	6G70 6G120
Крутящий момент	300N.M	
Направление вращения КОМ	Правый	
Включение	Пневматическое	

Hydrax
гидрокомпоненты