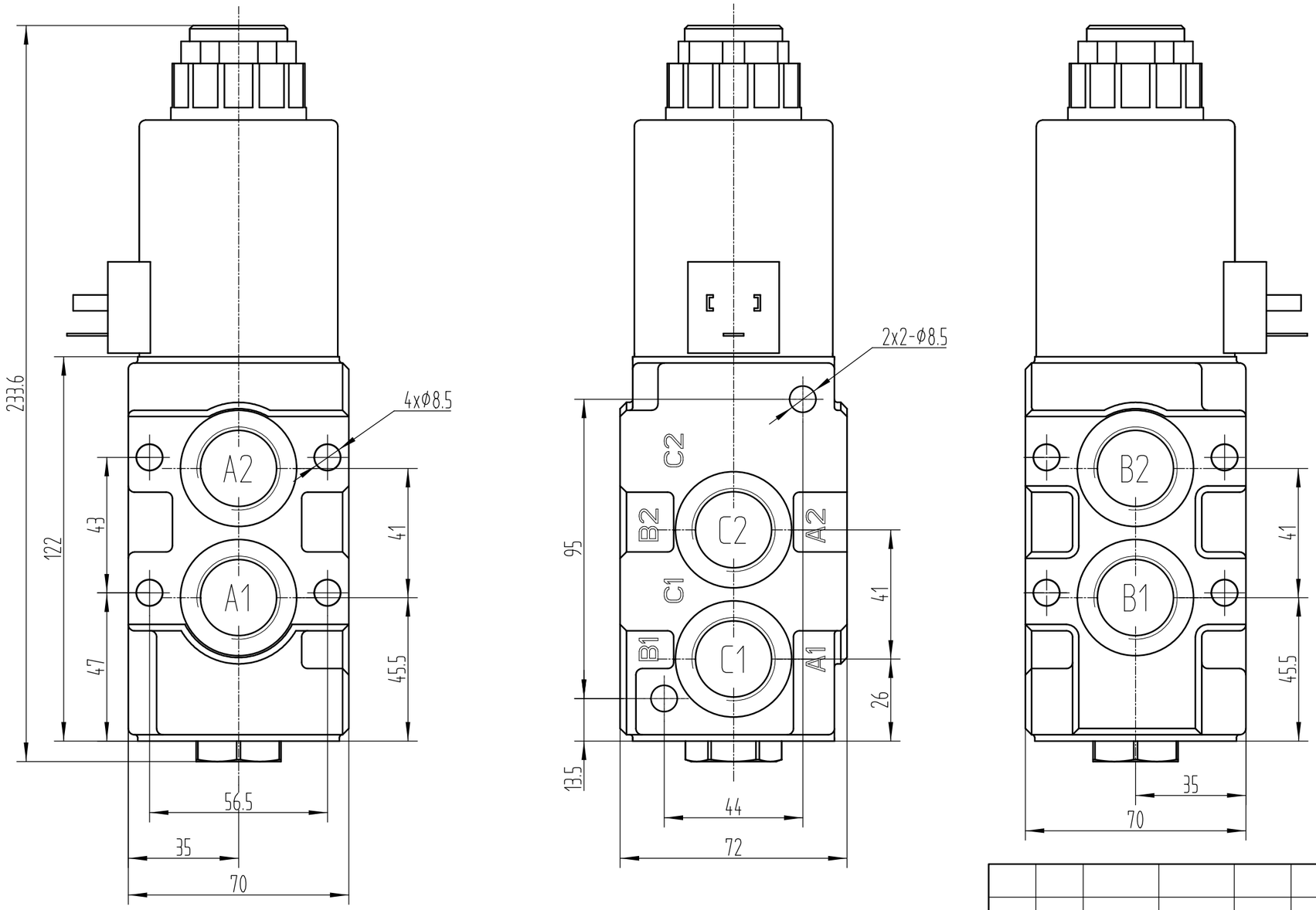

Спецификация:

1. Номинальный поток – 90 л/мин,
2. Постоянный ток 12В,
3. Порты – G1/2,
4. Номинальное рабочее давление – 31,5 МПа.

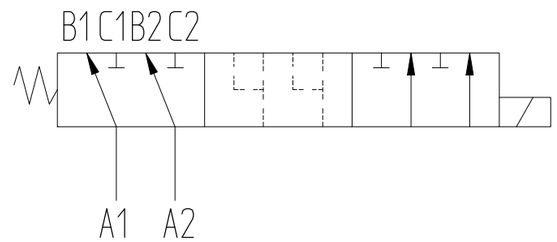

SVV90

Hydrax®