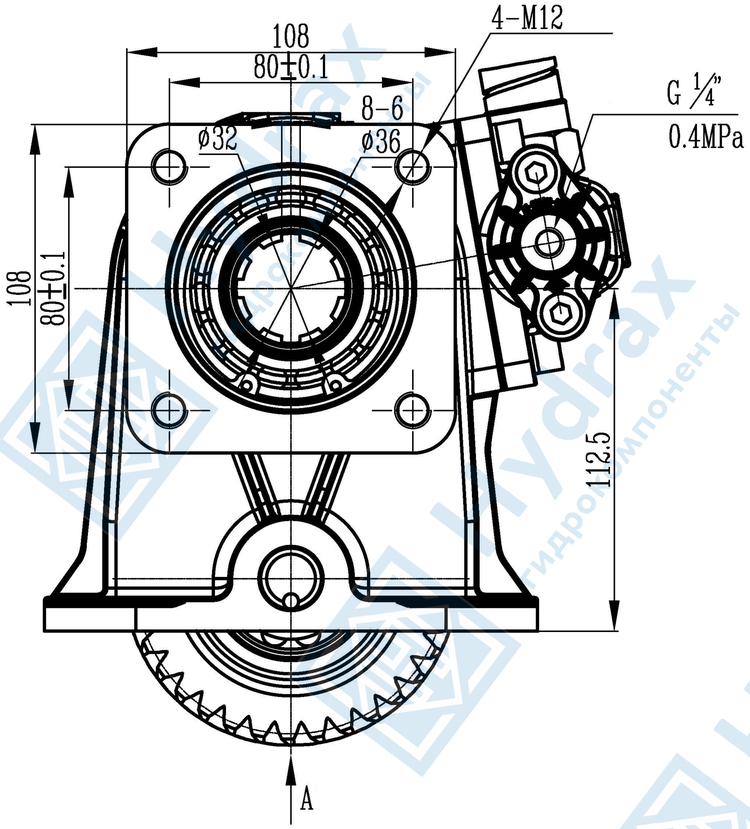

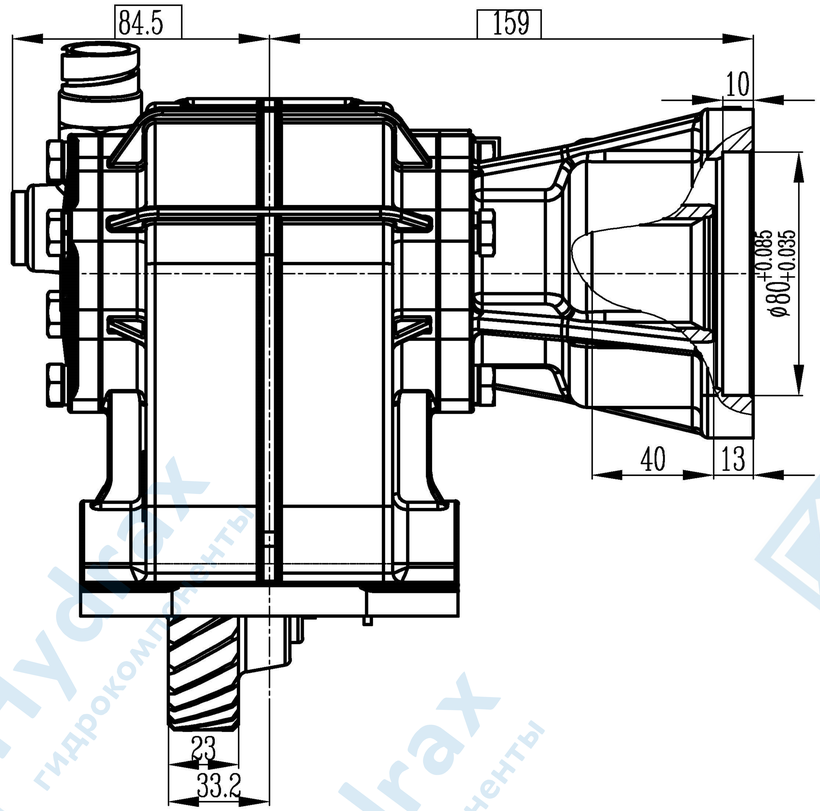

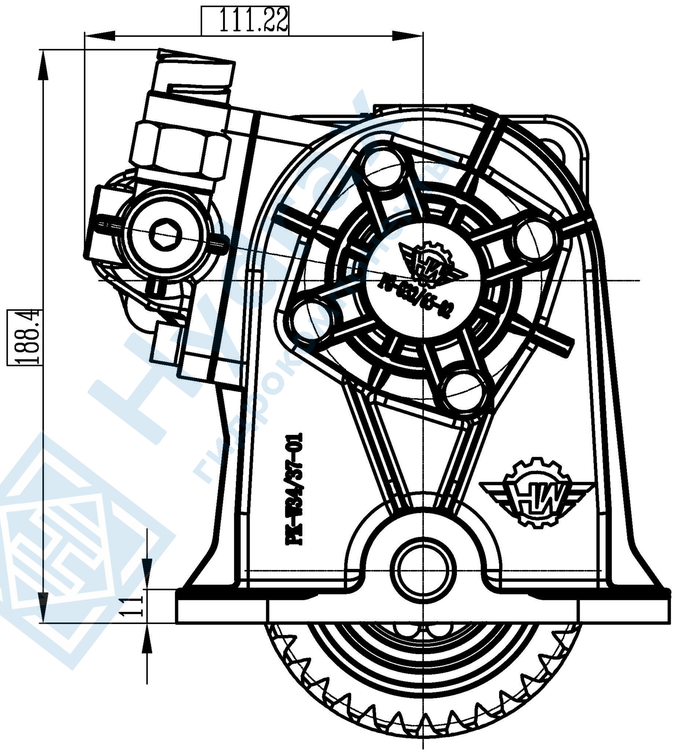

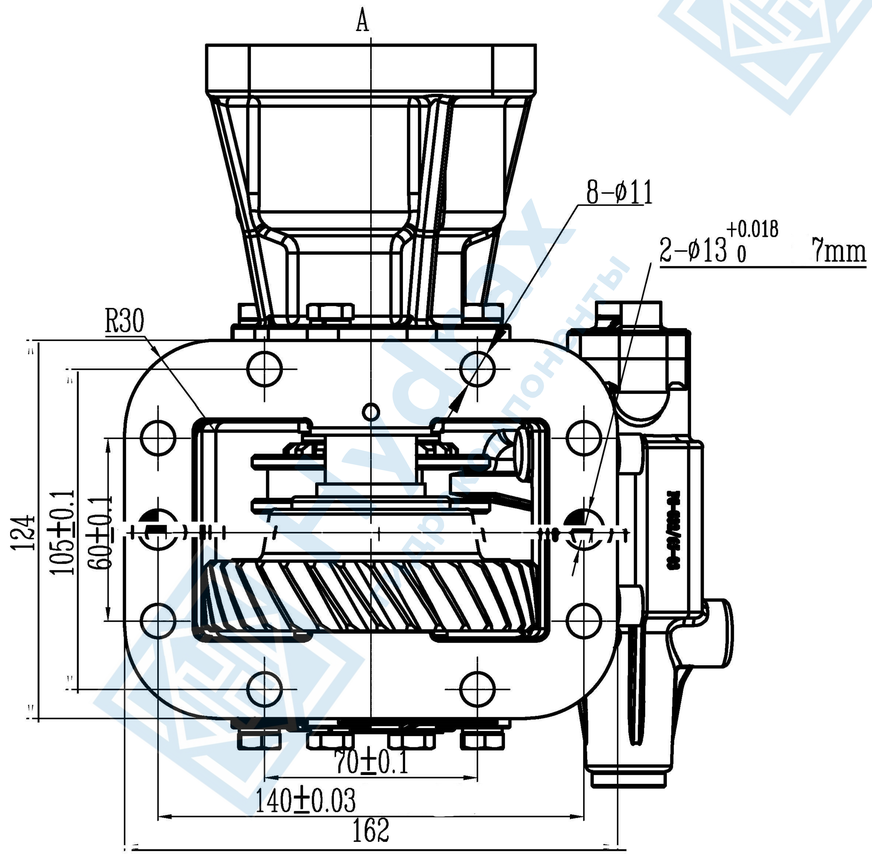

Модель	HDX-W6GSP11S0	КПП
Передаточное отношение	1.12	WLY6G55 WLY6S500T0
Крутящий момент	300N.M	
Направление вращения КОМА	Левое	
Включение	Пневматическое	

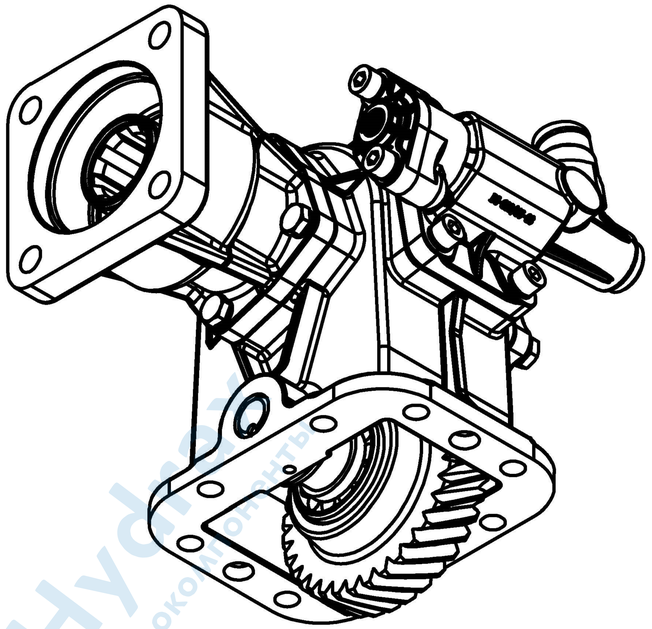

Hydrax
гидрокомпоненты

HDX-W6GSP11S0